Proudová soustava - 3 PEN AC 50Hz 400 / 230 V TN-C (do místa rozdělení)
3 N-PE AC 50Hz 400 / 230 V TN-S

Ochranná opatření před úrazem elektrickým proudem

Živých částí - Izolací
- Kryty nebo přepážkami

Neživých částí základní - automatickým odpojním od zdroje
zvýšená - doplňujícím pospojením
- proudovým chráničem 30mA
- uzemněním
- dvojitá nebo zesílená izolace

Seznam listů:

Stránka: Obsah:

01 - Seznam listů
02 - Schéma zapojení elektroměru pro nepřímé měření
03 - Schéma zapojení elektroměru pro přímé měření
04 - Zapojení elektroměrů v rozváděči
05 - Zapojení silových vývodů - ELM.2
06 - Zapojení silových vývodů - ELM.2
07 - Zapojení silových vývodů - ELM.2
08 - Zapojení CENTRAL STOP
09 - Zapojení vypínaných silových vývodů Gastro - - ELM.1
10 - Zapojení vypínaných silových vývodů Gastro - - ELM.1
11 - Zapojení vypínaných silových vývodů Gastro - - ELM.1
12 - Zapojení vypínaných silových vývodů Gastro - - ELM.1
13 - Zapojení MET.2
18 - Legenda

Josef Mikyska
M-Projekt elektro
Erbenova 2366, 544 01 Dvůr Králové n.L.
IČ: 609 08 726
tel.: +420 603 481 869

LUDĚK LEJSEK
Autorizovaný technik pro technická prostředí staveb, specializace elektrotechnická zařízení
ČKAIT - 0602886

Skříňový rozváděč pole č.2

Rozměr :	v.2000 mm - š.800 - h.400 mm
Barva :	šedá
Přívod :	spodem
Vývod :	spodem a horem
IP :	30/20

Rozváděč RM03_B

Projektant: Josef Mikyska, M-Projekt elektro, Erbenova 2366, 544 01 Dvůr Králové n.L., IČ: 609 08 726	Akce: Snížení energetické náročnosti školní jídelny Hradecká 1219, 500 03 Hradec Králové	Název: Rozváděče RM03_B	Projekt : 248/23	Změna: Revize-03.25	Datum: 07/2023	Příští: 2
	Investor: Školní jídelna - Hradecká 1219, 500 03 Hradec Králové	Seznam listů	Soubor : 08	Kreslil: Josef Mikyska	Schválil: Luděk Lejsek	Strana: 1

8. Schéma zapojení třífázového dvoutarifového průběhového elektroměru připojeného přes MTP s ovládacím relé

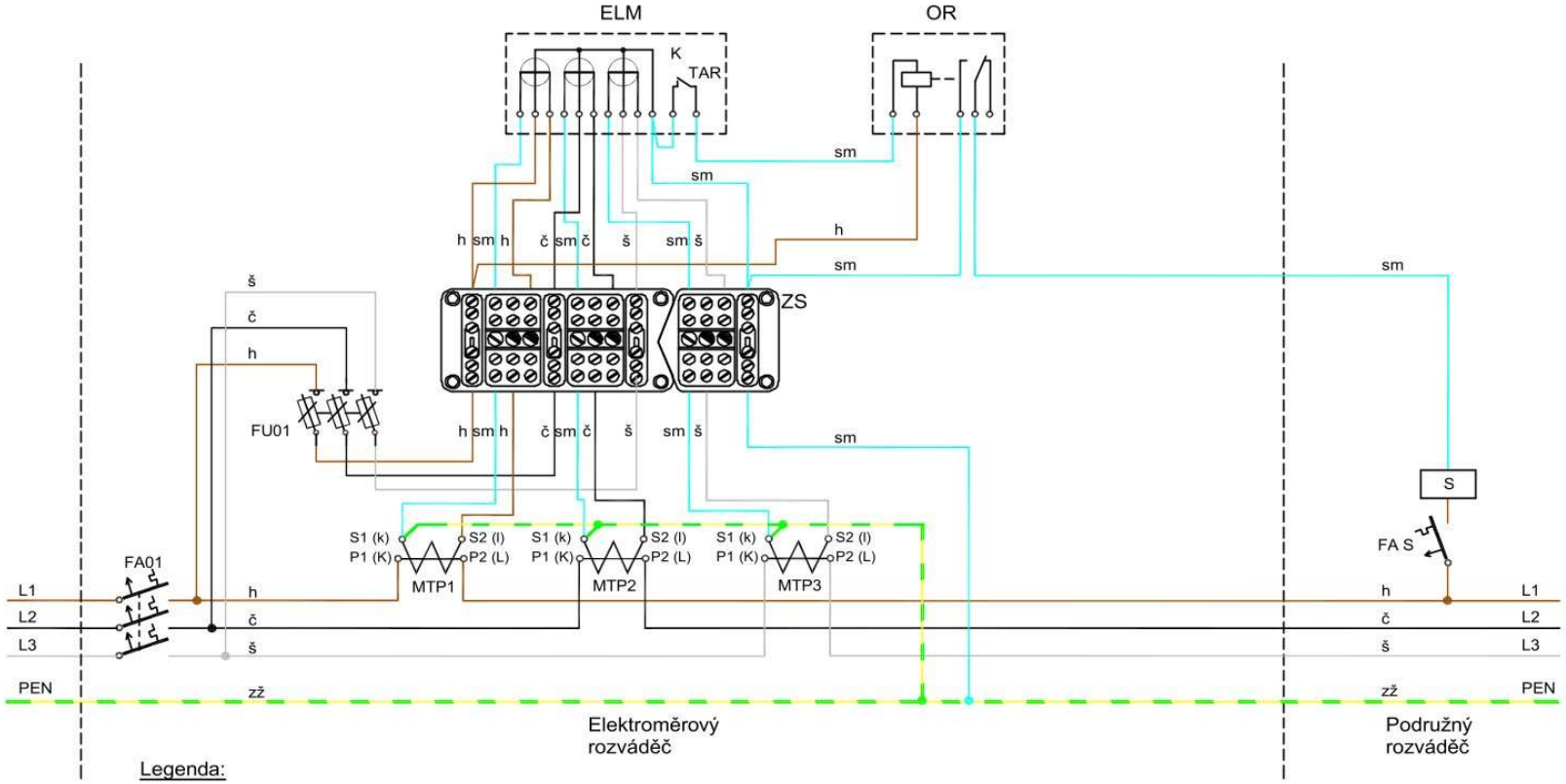

Legenda:

ELM	- elektroměr průběhový	TAR	- svorky pro ovládání tarifu
FA01	- jistič před elektroměrem	S	- stykač blokování spotřebiče
FA S	- jistič stykače(ů) blokování	FU01	- pojistkový odpínač (plombovatelný v zapnutém stavu) - pojistky 2A/gG
ZS	- zkušební svorkovnice		- šroub dotažen
MTP1, 2, 3	- měřicí transformátory proudu		- šroub uvolněn
OR	- ovládací relé		

Svorkovnice ZS musí být v horizontální poloze zajišťující správnou funkci napěťových propojek.

Barevné značení vodičů: h-hnědý, č-černý, š-šedý, sm-světle modrý, zž-zelený/žlutý

Projektant: Josef Mikyska, M-Projekt elektro, Erbenova 2366, 544 01 Dvůr Králové n.L., IČ: 609 08 726	Akce: Snížení energetické náročnosti školní jídelny Hradecká 1219, 500 03 Hradec Králové	Název: Rozváděče RM03_B	Projekt: 248/23	Změna: Revize-03.25	Datum: 07/2023	Příští: 3
	Investor: Školní jídelna - Hradecká 1219, 500 03 Hradec Králové	Zapojení elektroměru - nepřímé měření	Soubor: 08	Kreslil: Josef Mikyska	Schválil: Luděk Lejsek	Strana: 2

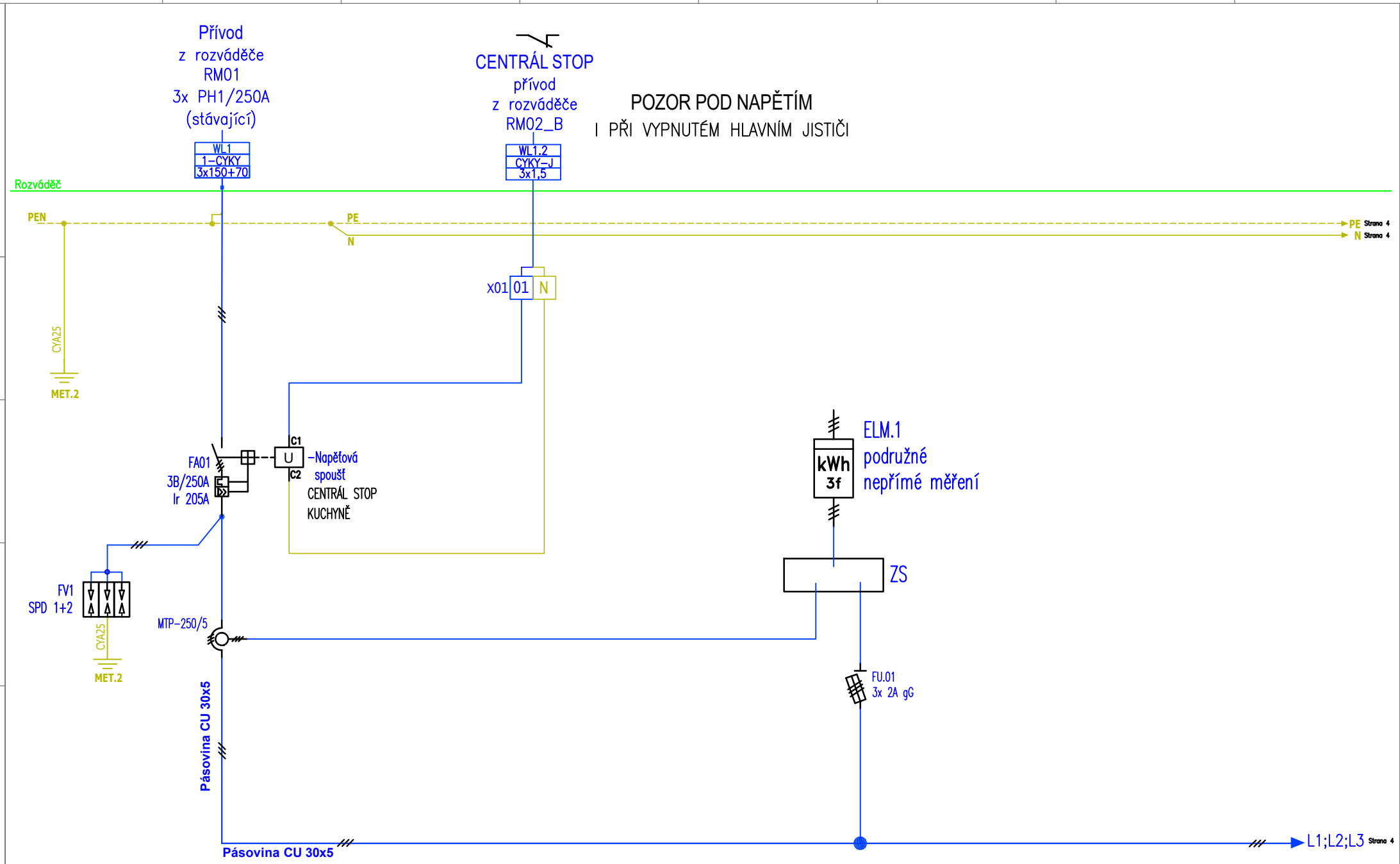

Projektant: Josef Mikyska M-Projekt elektro Erbenova 2366 544 01 Dvůr Králové n.L. IČ: 609 08 726	Akce: Snížení energetické náročnosti školní jídelny Hradecká 1219, 500 03 Hradec Králové	Název: Rozváděče RM03_B	Projekt : 248/23	Změna: Revize-03.25	Datum: 07/2023	Příští: 4
	Investor: Školní jídelna - Hradecká 1219, 500 03 Hradec Králové	Zapojení elektroměrů v rozváděči	Soubor : 08	Kreslil: Josef Mikyska	Schválil: Luděk Lejsek	Strana: 3

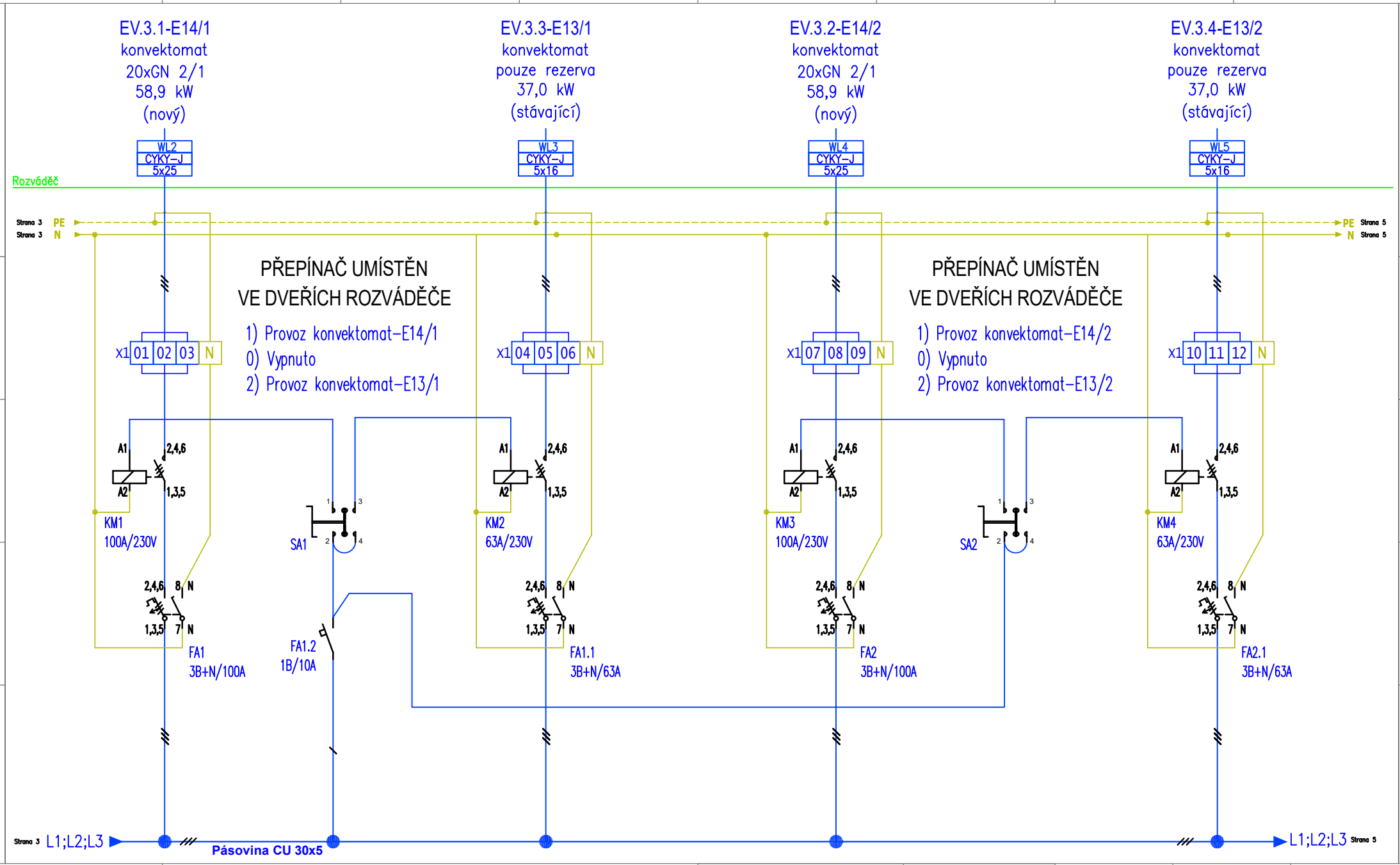

Projektant: Josef Mikyska, M-Projekt elektro, Erbenova 2366, 544 01 Dvůr Králové n.L., IČ: 609 08 726	Akce: Snížení energetické náročnosti školní jídelny Hradecká 1219, 500 03 Hradec Králové	Název: Rozváděče RM03_B	Projekt: 248/23	Změna: Revize-03.25	Datum: 07/2023	Příští: 5
	Investor: Školní jídelna - Hradecká 1219, 500 03 Hradec Králové	Zapojení vypínaných silových vývodů-Gastro	Soubor: 08	Kreslil: Josef Mikyska	Schválil: Luděk Lejsek	Strana: 4

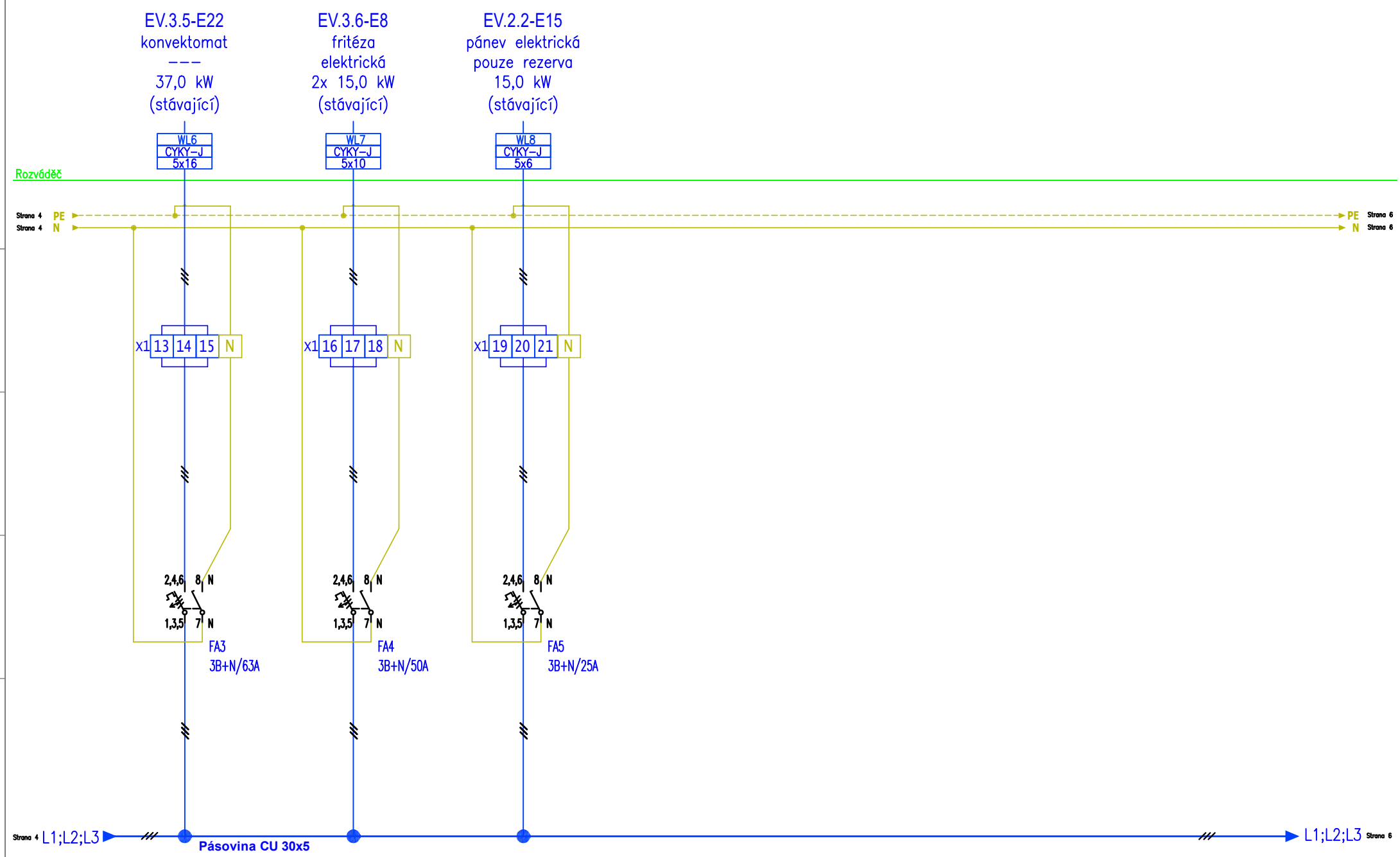

Projektant: Josef Mikyska, M-Projekt, Erbenova 2366, 544 01 Dvůr Králové n.L., IČ: 609 08 726	Akce: Snížení energetické náročnosti školní jídelny Hradecká 1219, 500 03 Hradec Králové	Název: Rozváděče RM03_B	Projekt: 248/23	Změna: Revize-03.25	Datum: 07/2023	Příští: 6
	Investor: Školní jídelna - Hradecká 1219, 500 03 Hradec Králové	Zapojení vypínaných silových vývodů-Gastro	Soubor: 08	Kreslil: Josef Mikyska	Schválil: Luděk Lejsek	Strana: 5

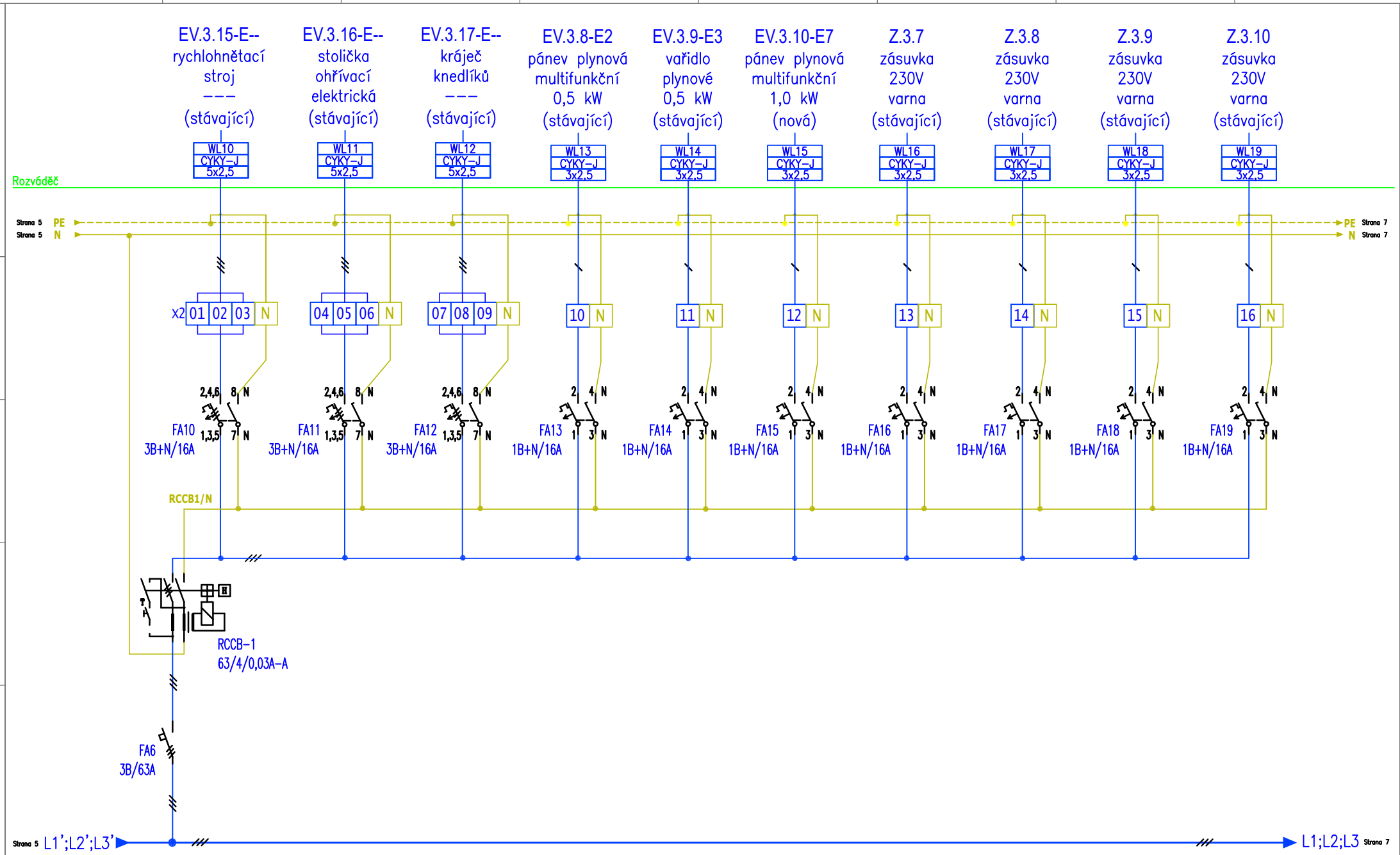

Projektant: Josef Mikyska, M-Projekt elektro, Erbenova 2366, 544 01 Dvůr Králové n.L., IČ: 609 08 726	Akce: Snížení energetické náročnosti školní jídelny Hradecká 1219, 500 03 Hradec Králové	Název: Rozváděče RM03_B	Projekt: 248/23	Změna: Revize-03.25	Datum: 07/2023	Příští: 7
	Investor: Školní jídelna - Hradecká 1219, 500 03 Hradec Králové	Zapojení vypínaných silových vývodů-Gastro	Soubor: 08	Kreslil: Josef Mikyska	Schválil: Luděk Lejsek	Strana: 6

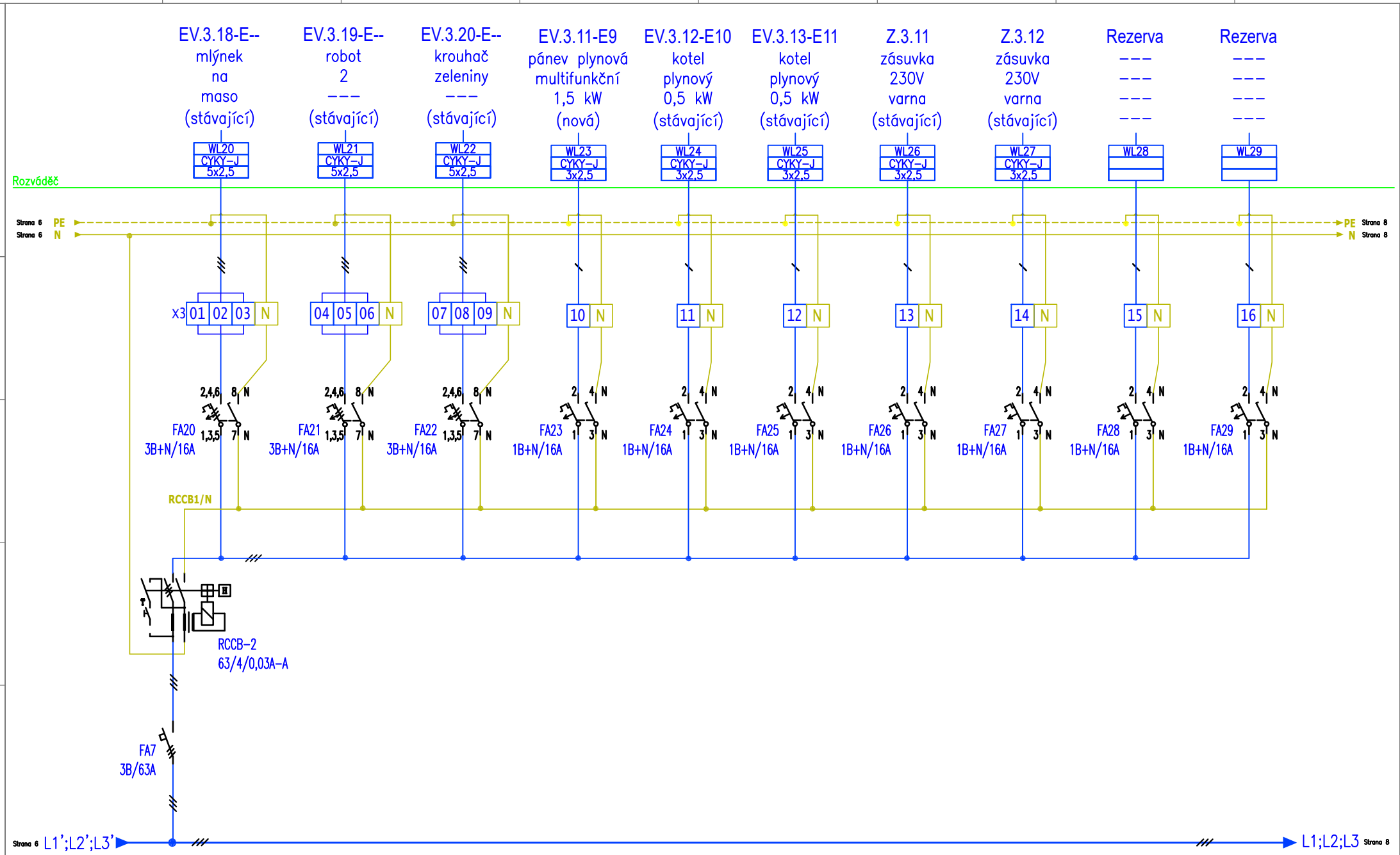

Projektant: Josef Mikyska, M-Projekt elektro, Erbenova 2366, 544 01 Dvůr Králové n.L., IČ: 609 08 726	Akce: Snížení energetické náročnosti školní jídelny, Hradecká 1219, 500 03 Hradec Králové	Název: Rozváděče RM03_B	Projekt: 248/23	Změna: Revize-03.25	Datum: 07/2023	Příští: 8
	Investor: Školní jídelna - Hradecká 1219, 500 03 Hradec Králové	Zapojení vypínaných silových vývodů-Gastro	Soubor: 08	Kreslil: Josef Mikyska	Schválil: Luděk Lejsek	Strana: 7

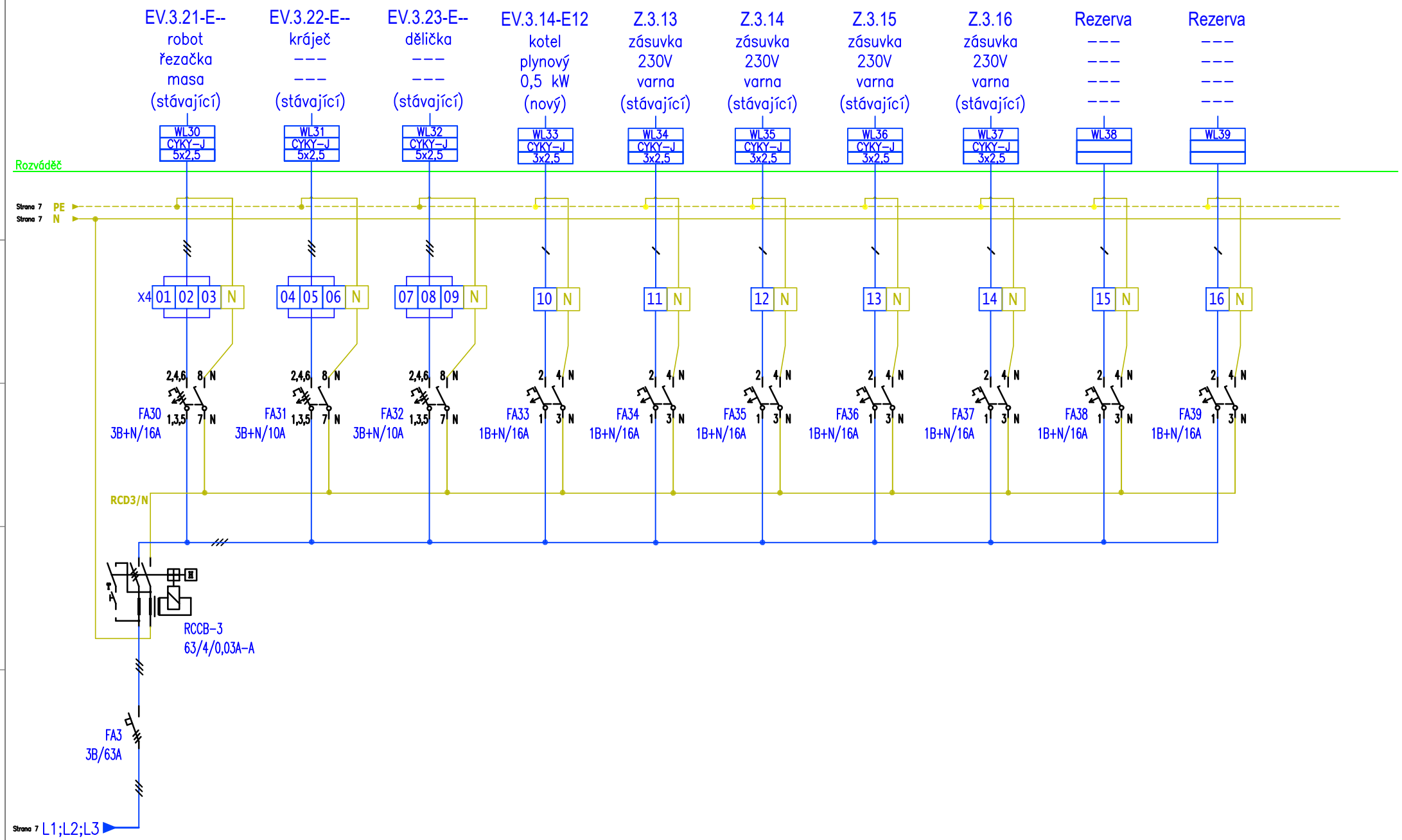

Projektant: Josef Mikyska, M-Projekt, Erbenova 2366, 544 01 Dvůr Králové n.L., IČ: 609 08 726	Akce: Snížení energetické náročnosti školní jídelny, Hradecká 1219, 500 03 Hradec Králové	Název: Rozváděče RM03_B	Projekt: 248/23	Změna: Revize-03.25	Datum: 07/2023	Příští: 9
	Investor: Školní jídelna - Hradecká 1219, 500 03 Hradec Králové	Zapojení vypínaných silových vývodů-Gastro	Soubor: 08	Kreslil: Josef Mikyska	Schválil: Luděk Lejsek	Strana: 8

Ekvipotenciální svorkovnice - MET.3

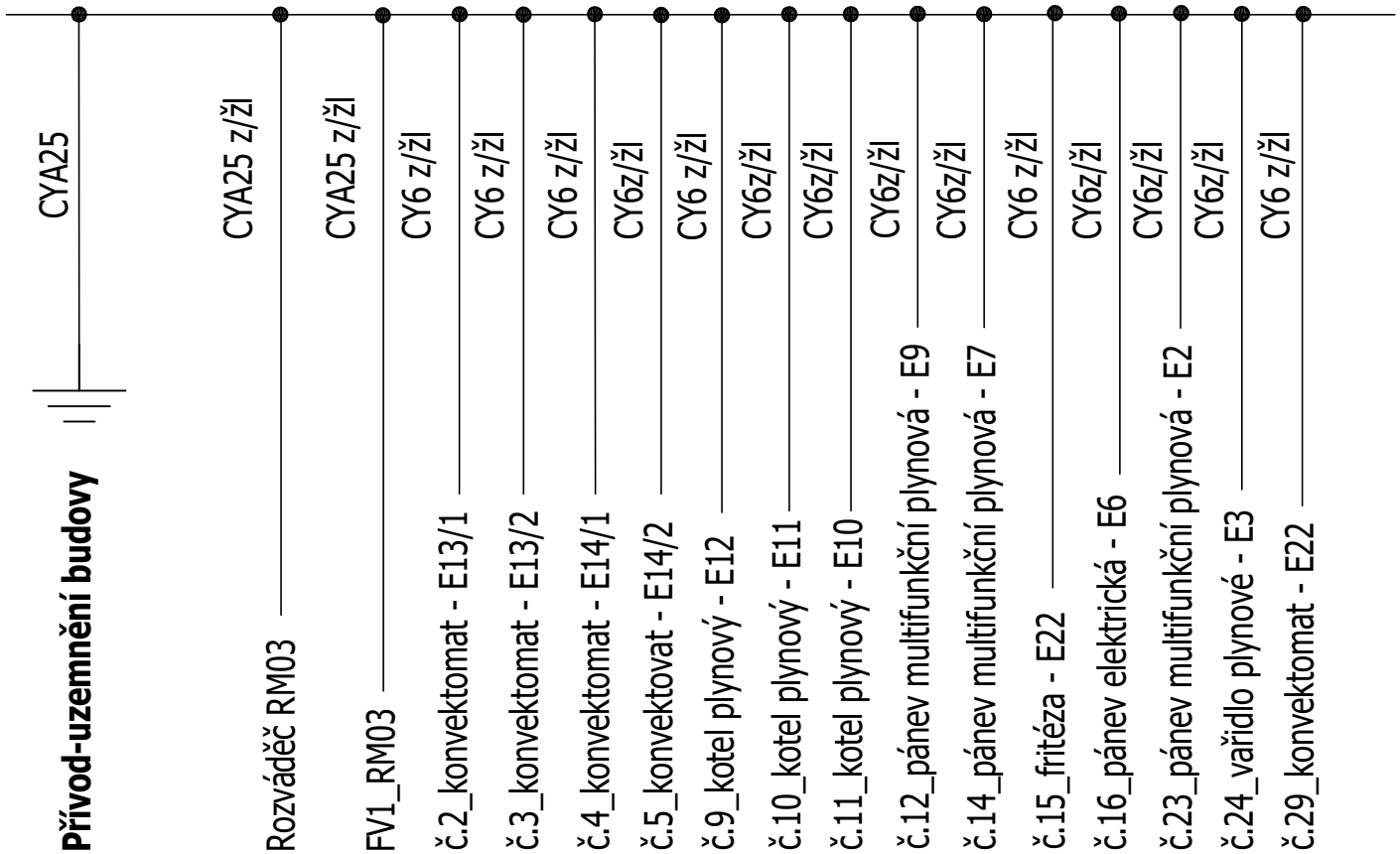

Stávající vodiče pospojení přepojit a popsat

Projektant: Josef Mikyska, M-Projekt elektro, Erbenova 2366, 544 01 Dvůr Králové n.L., IČ: 609 08 726	Akce: Snížení energetické náročnosti školní jídelny Hradecká 1219, 500 03 Hradec Králové	Název: Rozváděče RM03_B	Projekt: 248/23	Změna: Revize-03.25	Datum: 07/2023	Příští: 10
	Investor: Školní jídelna - Hradecká 1219, 500 03 Hradec Králové	Zapojení - MET.3	Soubor: 08	Kreslil: Josef Mikyska	Schválil: Luděk Lejsek	Strana: 9

Legenda:

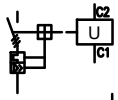

3–pólový hlavní jistič s napěťovou cívkou

1–pólový jistič

2–pólový jistič 1+N

3–pólový jistič

4–pólový jistič 3+N

4–pólový proudový chránič

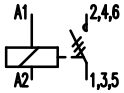

stykač 3–pólový

Přepěťové ochranné zařízení

Uzemnění

Projektant: Josef Mikyska, M-Projekt elektro, Erbenova 2366, 544 01 Dvůr Králové n.L., IČ: 609 08 726	Akce: Snížení energetické náročnosti školní jídelny Hradecká 1219, 500 03 Hradec Králové	Název: Rozváděče RM03_B	Projekt : 248/23	Změna: Revize-03.25	Datum: 07/2023	Příští: --
	Investor: Školní jídelna - Hradecká 1219, 500 03 Hradec Králové	Legenda	Soubor : 08	Kreslil: Josef Mikyska	Schválil: Luděk Lejsek	Strana: 10